Thermozyklus – individual room control

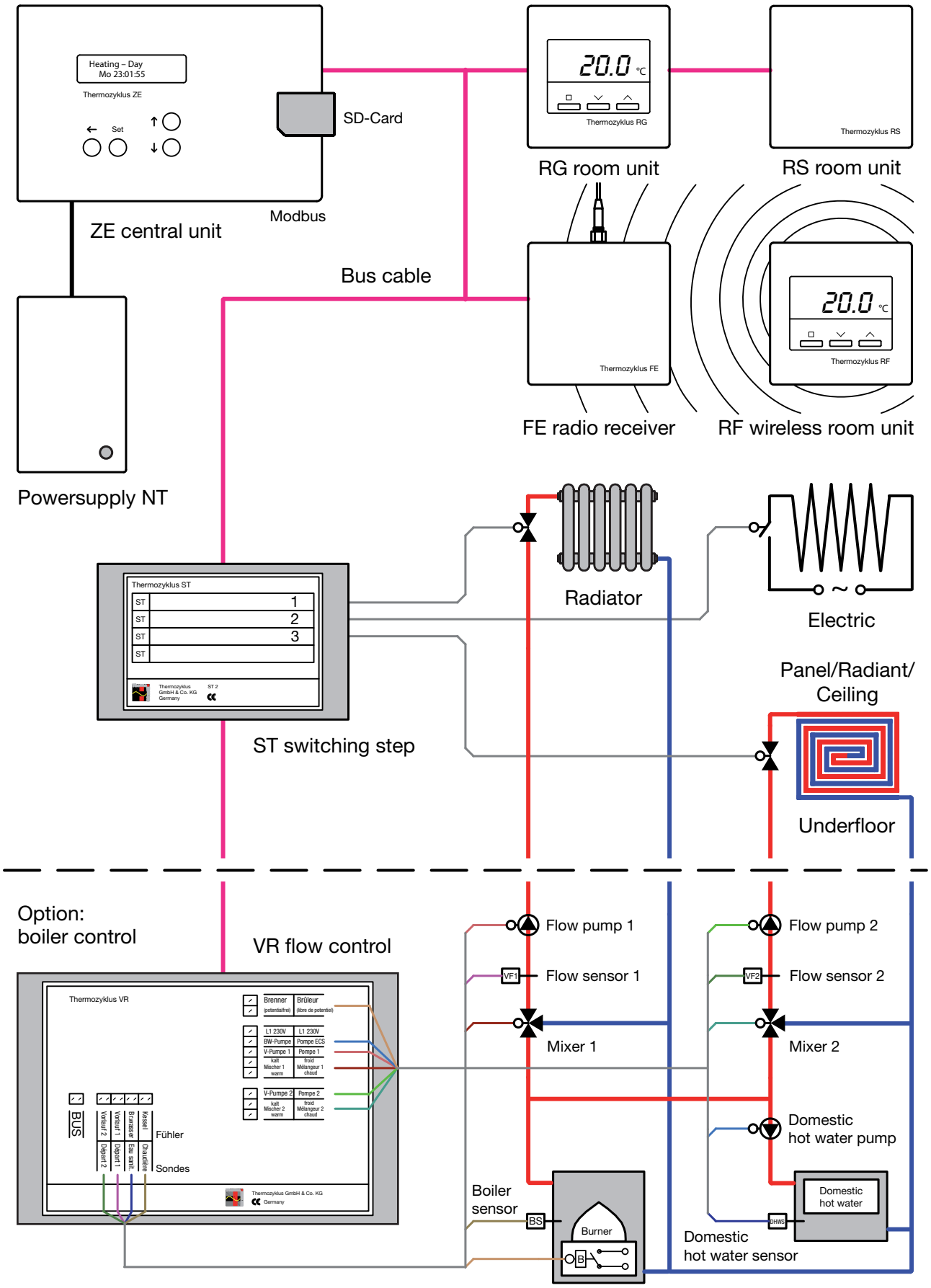

Subject to technical alterations - 02.09

Thermozyklus GmbH & Co. KG • Grubmühlerfeldstraße 54 • D-82131 Gauting • www.thermozyklus.com
Telefon: + 49 (0) 89 / 8 95 56 23-0 • Telefax: + 49 (0) 89 / 8 95 56 23-29 • thz@thermozyklus.com